図　番	品番	品　　名	数量	材　質	寸法、呼び方	備　考
	1	ブラケットＰ１	1	ＳＰＣＣ	t 1.6	ブラックM塗装
	2	ブラケット補強横	1	〃	t 2.3	〃
	3	ブラケット補強縦	1	〃	〃	〃
	4	六角溶接ナット	4	鉄	Ｍ８用	
	5	六角溶接ナット	4	〃	Ｍ６用	

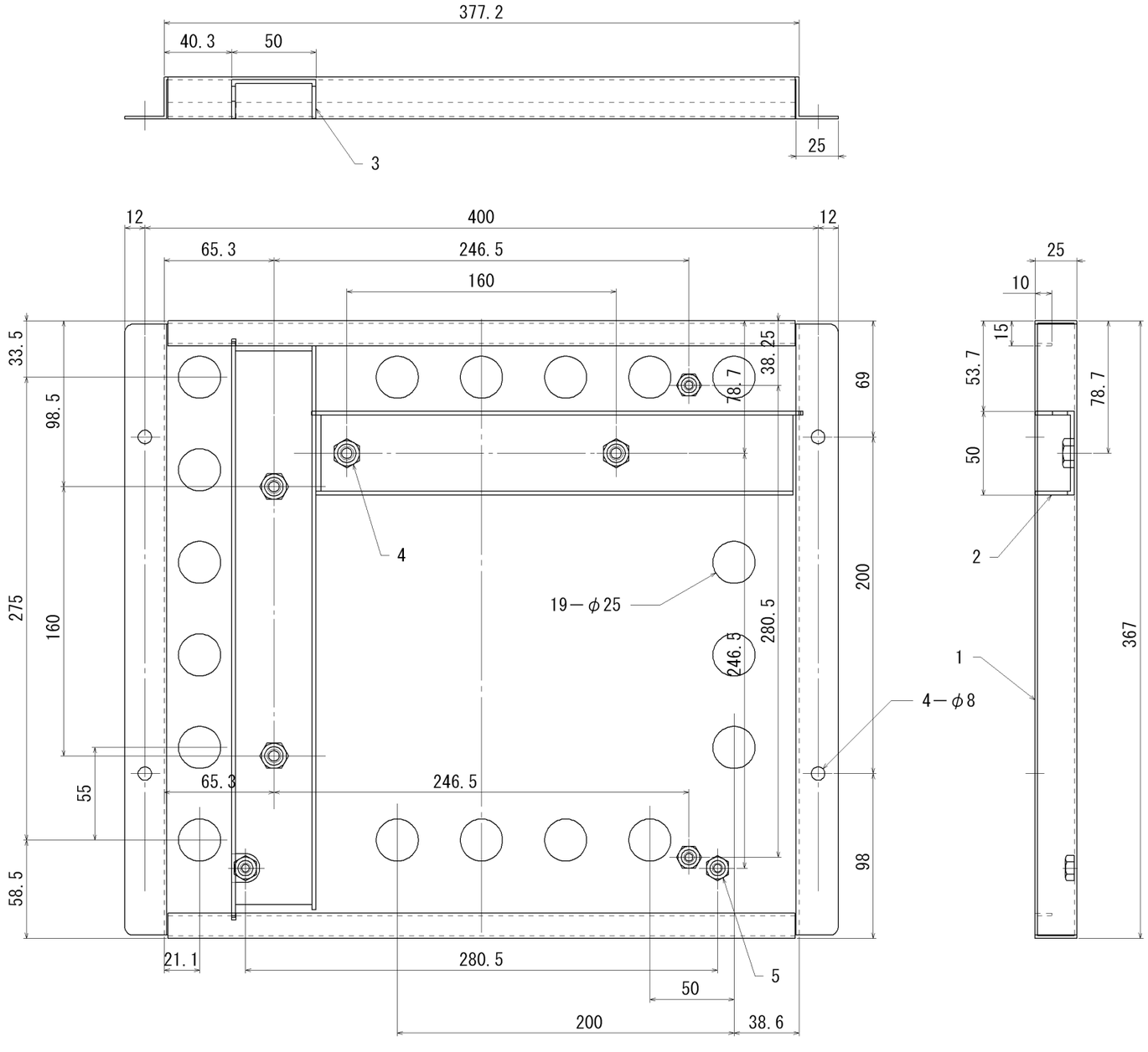

記事	改訂		名称		日付	図番
型　番：6-162-0027 質　量：４．０kg	4 ・ ・ 3 ・ ・ 2 ・ ・ 1 ・ ・	UCHIDA 内田洋行	PRECIO PDPスタンドⅢ		2006・12・15	ブラケットＬ１型
		門元　丁田　尾崎	尾崎		尺度 1/3	D001744－00041A